MIRAGE Modell M 300

Seite 1/ 300 Mechanik- und Bedienteile ab 5/ 91
[1.Revis. 1/ 94]

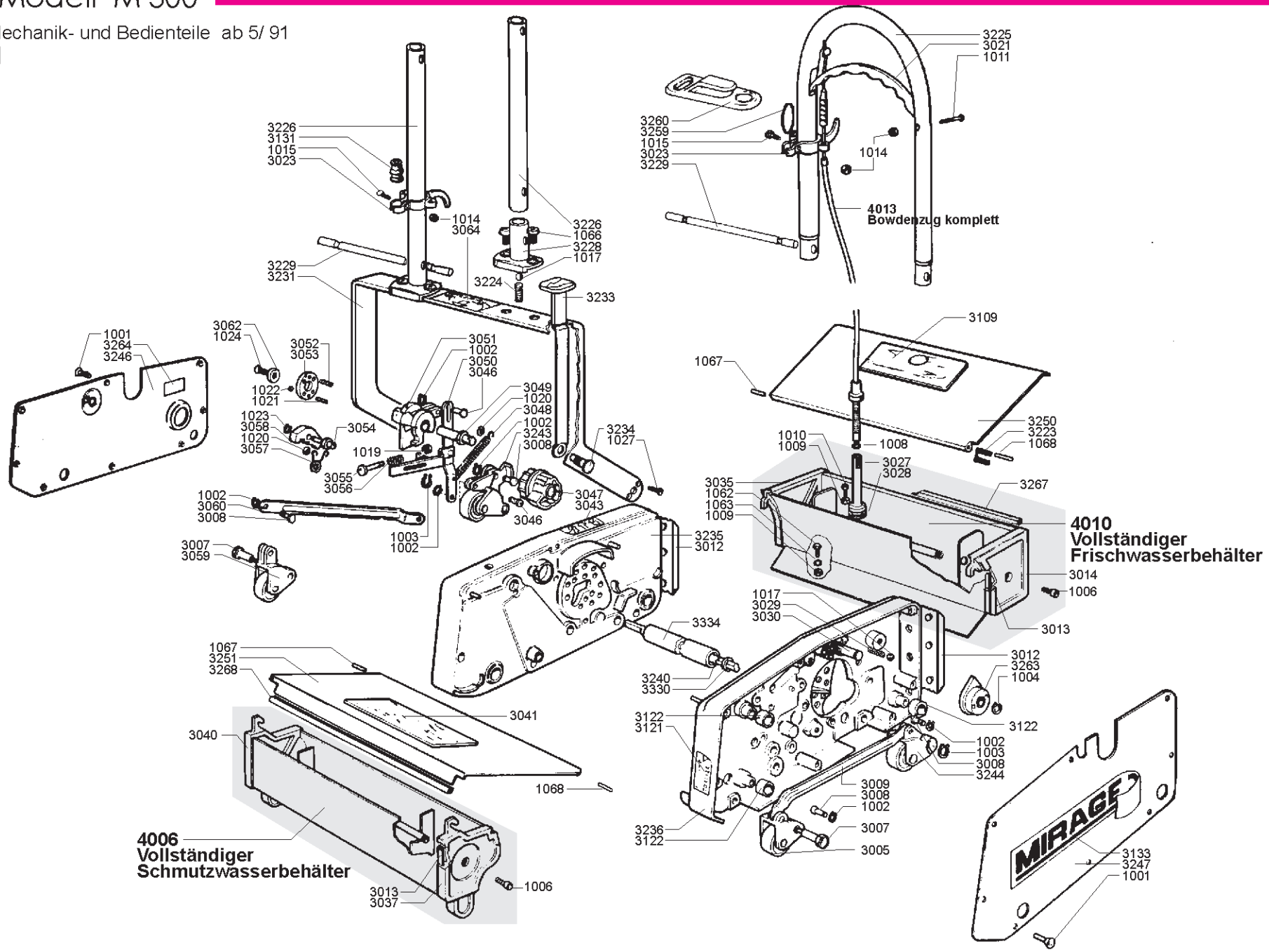

MIRAGE Modell M 300
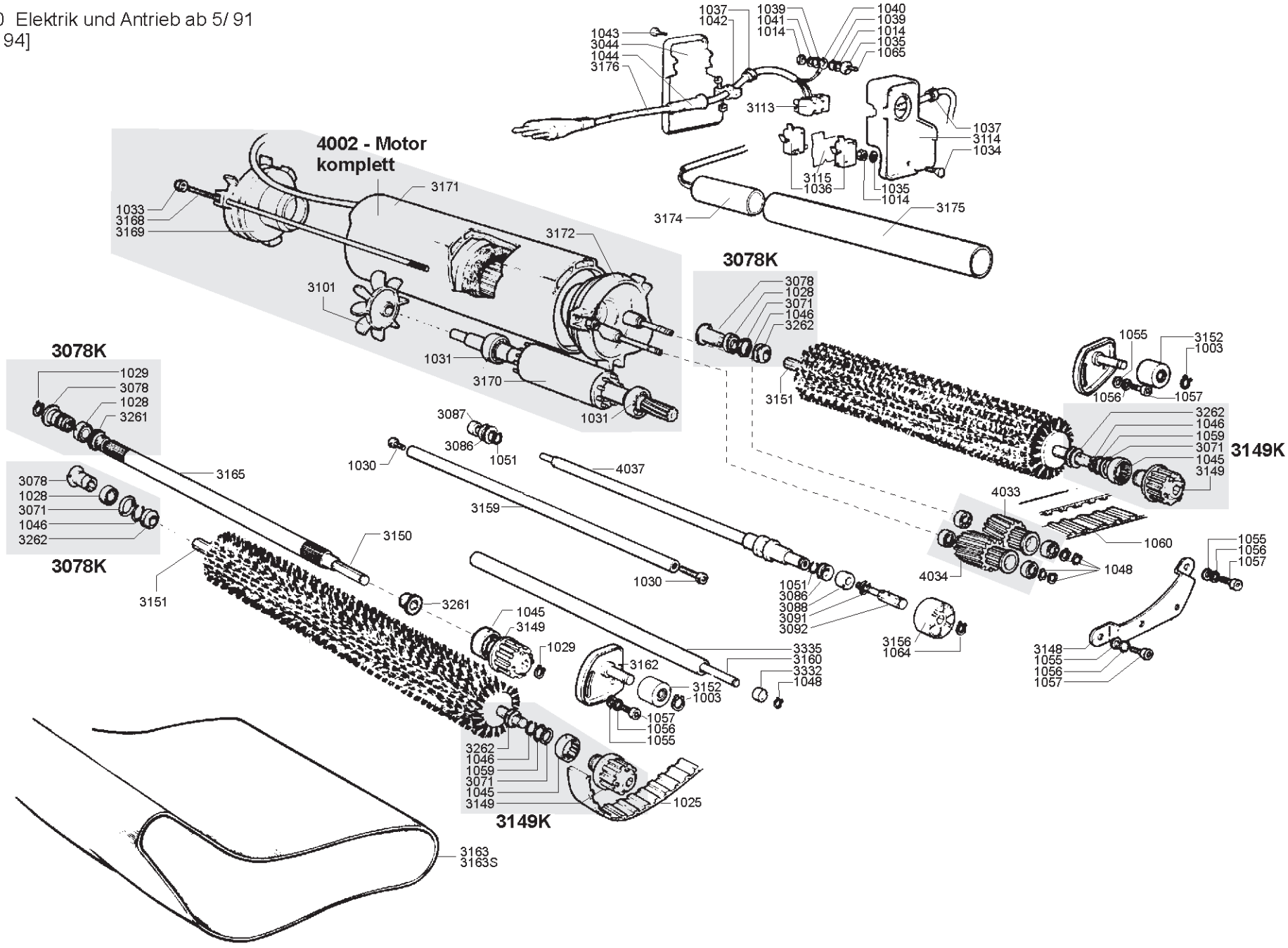
Seite 2/ 300 Elektrik und Antrieb ab 5/ 91
[1.Revis. 1/ 94]